Freesmaten in bladen:

- Ingelegd rvs/blank 155X69X1,5 met +tol 0,2
  poedercoating 155,3X69,3X1,7 met +tol 0,2
- Tafelblad doorvoer/oplegrand 145X63XR8

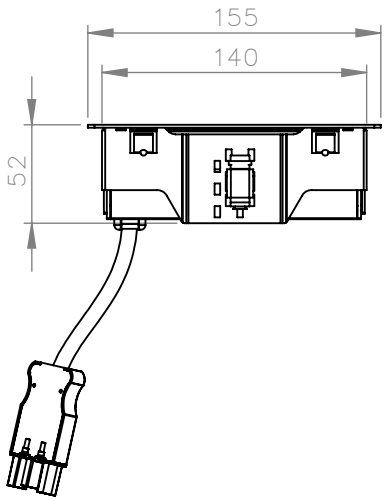

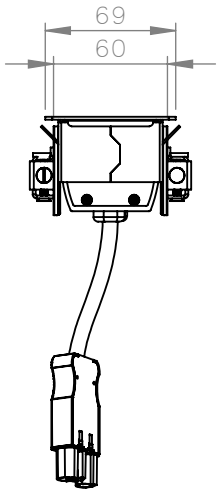

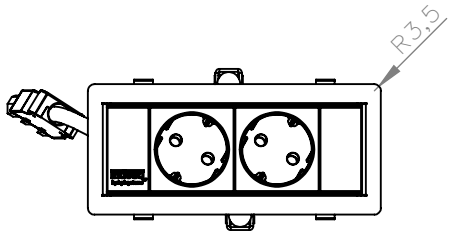

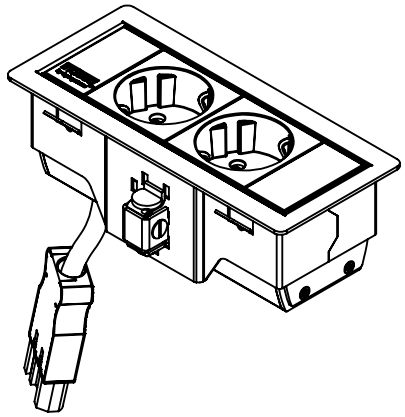

Geschikt voor tafelbladen tot 37,5mm

Alle maten in millimeters Alg. maat tol. ± 0,25 Alg. hoek tol. ± 0,25° Gereedschap R	Tekening nummer 413.0030	Omschrijving, project Bureau–unit 2v "Hertz"
	Projectinformatie	Opmerking 2wcd, kabelaansluiting 3–polig
Getek. BR / Datum 12–3–2015 / Revisie 21–4–2016	DO NOT SCALE DRAWING Materiaal, nabehandeling Material <not specified>	HURKMANS PLAATWERK BV A4 21–4–2016
	Gewicht in gram: 546.1	Schaal: 1:4 Pagina 1 van 2

Ontwerp en copyright Hurkmans Plaatwerk BV
niets uit deze tekening mag zonder schriftelijke toestemming
worden vermenigvuldigd of gebruikt door derden